INJECTEUR MIV-S POUR COLORANT & ADDITIF

Module d'injection volumétrique pour l'incorporation des additifs, colorants et lubrifiants aux bras de chargement

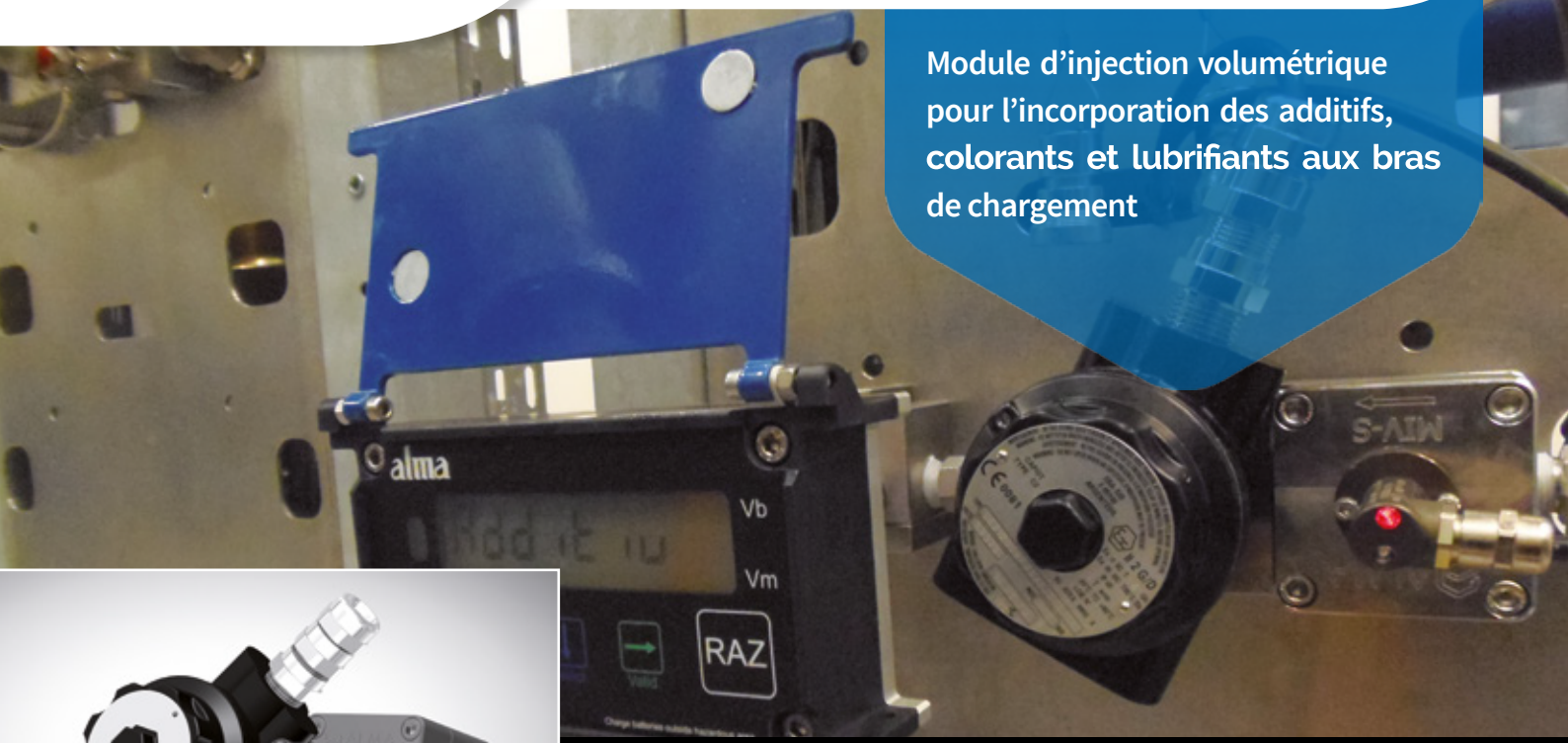

Injecteur MIV-S pour Colorant & Additif

Application

Permet l'incorporation précise des additifs, colorants et lubrifiants en dynamique aux bras de chargement pour des débits de 50 à 500 l/ h jusqu'à une viscosité de 140 cSt.

Certification Produit

ISO 9001

Conformité ATEX
Zone 1 Groupe de gaz B

Certifications Européennes conformes aux directives des Instruments de mesure et équipements installés en zone explosive

Constitution

- **Bloc foré tout inox intégrant :**
  - Chambre de mesure à roues ovales
  - Emetteur d'impulsions 2H00
  - Electrovanne 230 V

Avantages

- Comptage de grande précision sur une gamme étendue de débit et viscosité
- Encombrement extrêmement compact
- Intégration, installation et mise en œuvre aisées
- Connexions directes au calculateur

INJECTEUR MIV-S POUR COLORANT & ADDITIF

Caractéristiques principales

Le module d'injection volumétrique MIV-S est conçu spécialement pour répondre aux besoins des professionnels pour les opérations d'incorporation d'additifs, de colorants ou de lubrifiants aux bras de chargement d'hydrocarbures.

La conception ultra compacte de cet équipement permet de regrouper dans un encombrement réduit le comptage et la commande d'écoulement de l'injecteur. Le MIV-S intègre au cœur d'un bloc foré en INOX 316L, la chambre de mesure à roues ovales et l'électrovanne. Les raccordements hydrauliques se font de part et d'autre du bloc foré.

Allié au calculateur de comptage, il permet l'injection multi taux et fournit un niveau de précision de comptage parfaitement adapté à l'usage. Sa taille réduite permet l'intégration de plusieurs injecteurs au plus près du bras de chargement pour répondre aux besoins spécifiques de chaque utilisateur.

Ce matériel peut être complété d'un kit de dérivation pour ALMASCOPE permettant la mise en œuvre d'un système d'étalonnage et de contrôle.

MIV-S

Liquides Mesurés :	Additifs, colorants ou lubrifiants pour hydrocarbures raffinés
Débits :	50-500 l/h 0,8-8,3 l/min
Viscosité :	Jusqu'à 140 cSt
Température fluide :	-10°C / +50°C

Construction

Corps :	Inox 316 L
Joints :	VITON
Raccordements process :	3/8" NPT
Filtration :	Installation externe requise 74 µm (200 mesh)
Poids :	3,6 kg
Fixation :	via 2 taraudages M6
Atex :	Ex **II 2 G/D Ex d II C T4**

Pression

Pression maximum :	20 bars
Pression différentielle :	de 5 à 15 bars
Perte de charge :	1 bar à 200 l/h (à 30 mm²/s à 20°C)

Electro vanne

Type :	Electro vanne 2/2 NF 230 VAC
Puissance :	20 VA

Comptage

Exactitude :	+/- 1%
Répétabilité :	0,2 %
Impulsion :	200 impulsions par litre
Emetteur :	Double trains 2H00 (signaux carrés 0-12V)

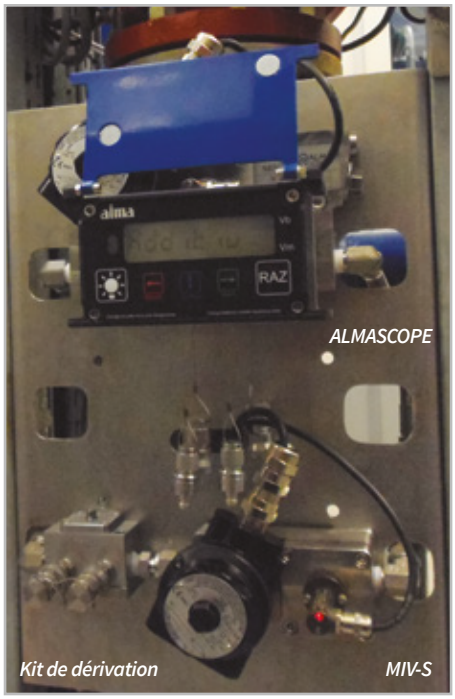

MIV-S

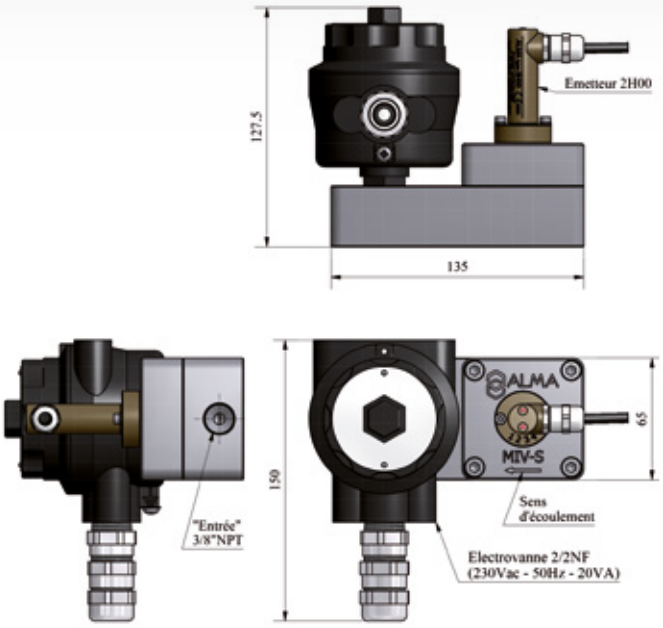

ALMASCOPE

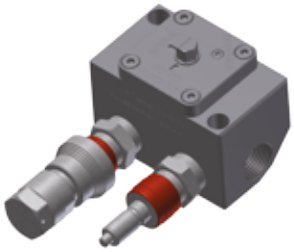

Kit de dérivation

FC 086 FR - 01/21 - Document non contractuel

alma-carbovac.com

ALMA

AGENCES : AQUITAINE • ATLANTIQUE • NORD • NORMANDIE • RHÔNE-ALPES • SUD-EST

Siège : 4A, boulevard de la Gare, porte 1, F-94470 Boissy Saint Léger Tél. : +33 1 45 69 44 70 Fax : +33 1 45 69 16 02 Mail : info@alma-alma.fr